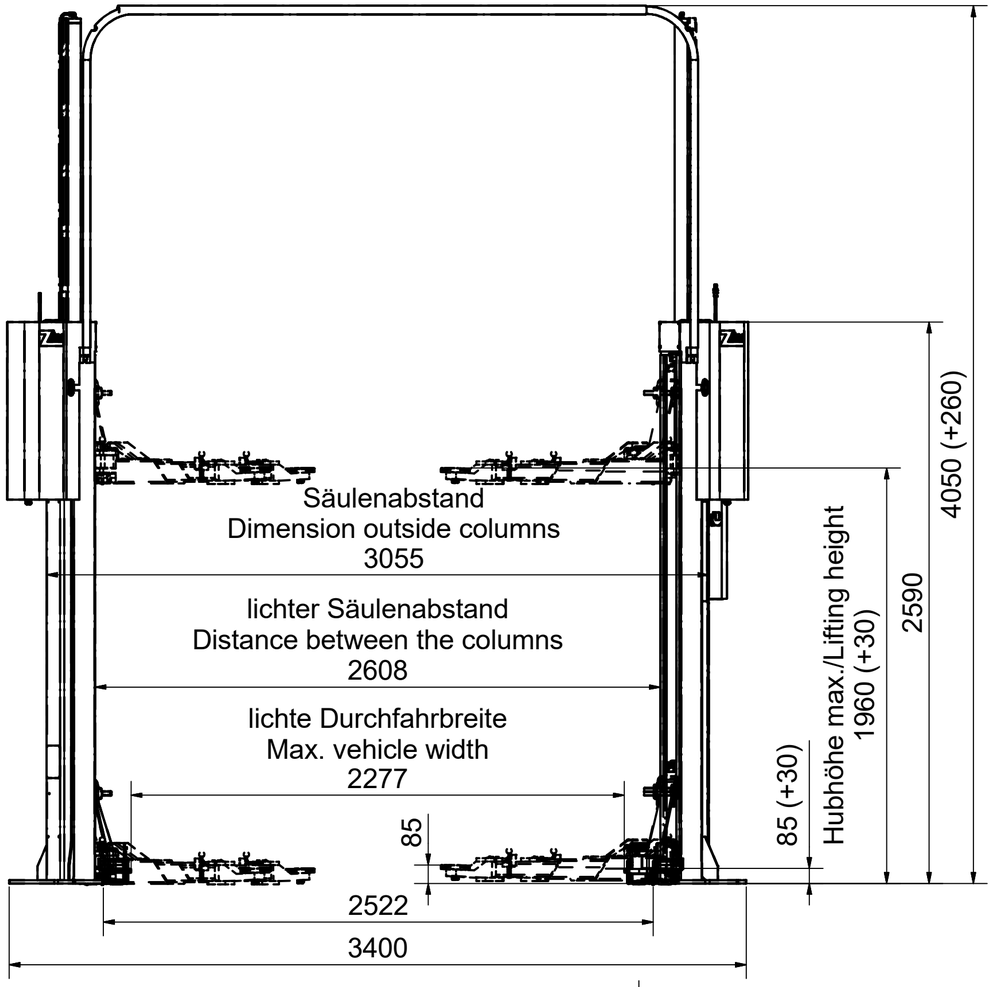

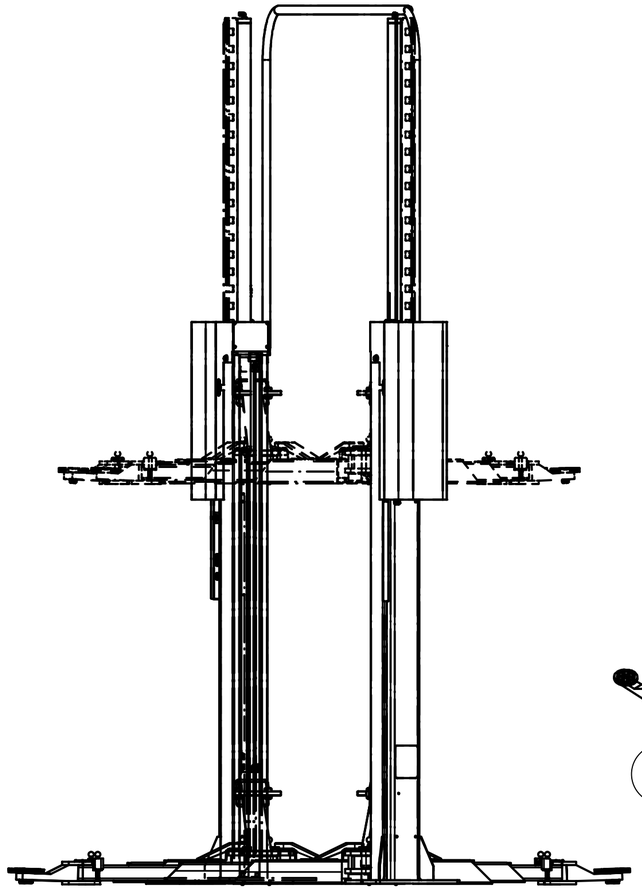

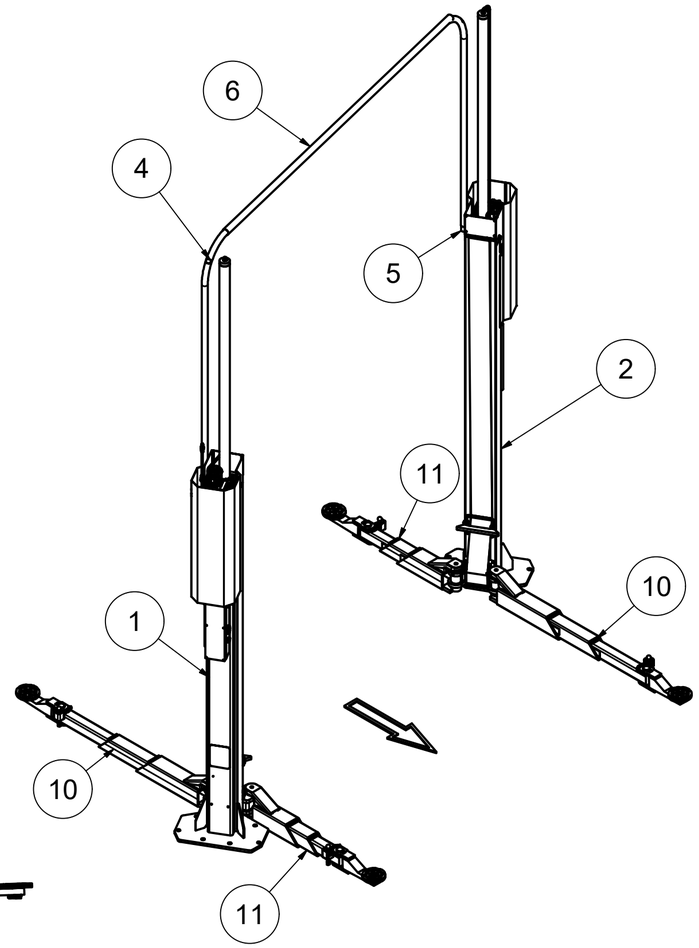

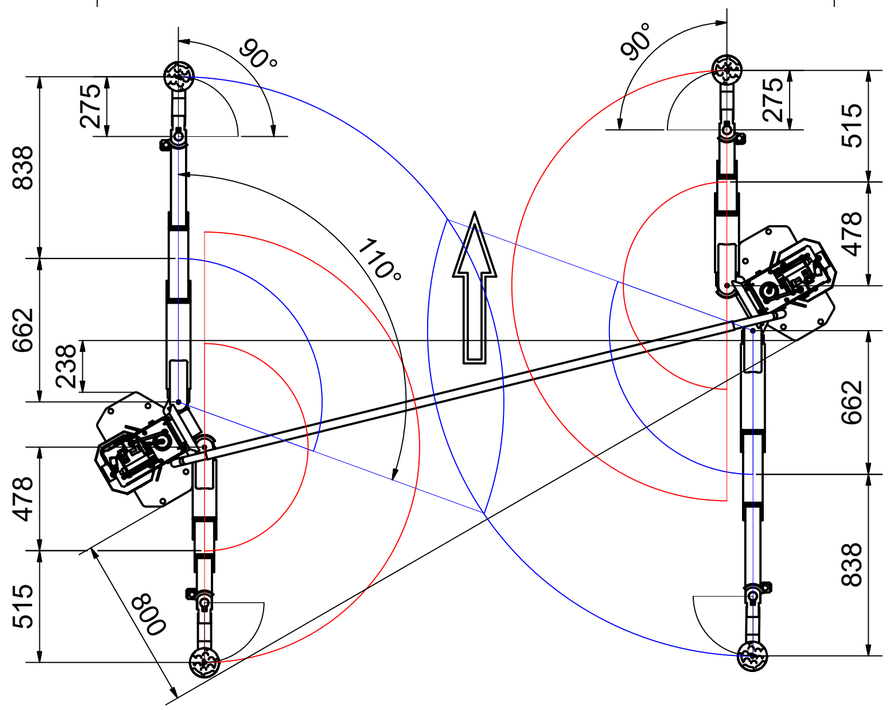

Tragfähigkeit 3500 kg
Hubhöhe ca. 1.960 mm (+30mm)
Hub-/Senkzeit ca. 25 s
Unterschwenkhöhe ca. 85 - 115 mm
Auszug kurze Tragarme ca. 478mm - 993mm
Auszug lange Tragarme ca. 662mm - 1500mm
Aufstellbreite/-höhe ca. 3.400 / 4.050 mm
Antriebsleistung 2 x 2,2 kW
Antriebsspannung (elektrisch) 400 / 50 V/Hz
Absicherung (elektrisch) 20 A träge

Pos.	Menge	IdentNr	BESCHREIBUNG	Beschreibung 2	MATERIAL
13	2	XXXX.00-56814.7	ZLine	Logo	PVC-Leitung
11	2	H525.00-75719.5	Tragarm Schwenkbar links		
10	2	H525.00-75775.7	Tragarm Schwenkbar rechts		
6	1	0000.00-49224.9	40x2 Nylon Rohr 2505mm lg.		Nylon - 6/6
5	2	H500.00-49205.8	Befestigungslasche kpl.	mit Führungsrohr	
4	2	H500.00-49203.3	Verbindungsrohr 92ø	mit Bohrung D=25	
2	1	H480.22-55008.7	Ständer NS montiert	Z240 HD-FLEX	
1	1	H480.22-55009.5	Ständer BS montiert	Zippo 2140 HD	

STÜCKLISTE

Aus: -

Oberfläche DIN ISO 1302
Maße ohne Toleranzangaben: DIN ISO 2768 mittel

Änd.	Ind.	Datum	Name	gepr.

Maßstab: 1:20

	Datum	Name
gez.	19.11.2014	Hoppe
gepr.	19.11.2014	Kassner

CONSUL WERKSTATTAUSRÜSTUNG GmbH 58553 HALVER

HD-Flex Z235 Comfort EV

H480.50-75741.9

Ersatz für:
Blatt: 1
Ersetzt durch:
von: 2